Tiemann Landtechnik GmbH & Co. KG

A1-Traktor
Rudolf-Diesel-Straße 7
27419 Sittensen

Tél.: (0 42 82) 50 90 – 900
Fax: (0 42 82) 50 90 – 555

Kuhn Scheiben gezackt und rund

Impression du: 06.05.2024

Numéro de référence interne pour votre demande:
ADV0031091

Année de fabrication:	
Design:	Outil de travail du sol
Catégorie:	Autre

2.400,^{00} EUR

(plus TVA 16% 2.784,^{00} EUR)

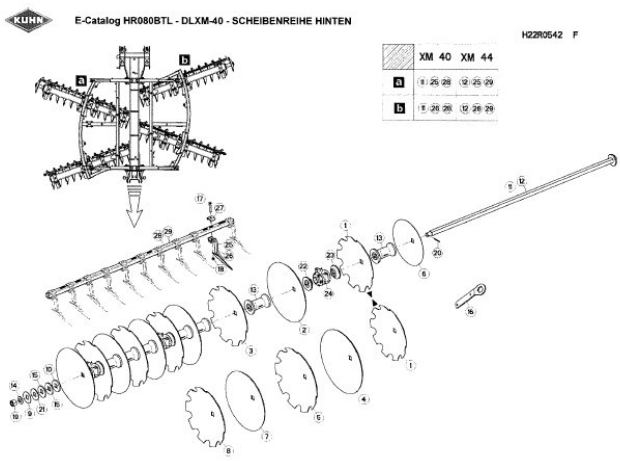

Aperçu détaillé

Vous trouverez un aperçu des caractéristiques et de la description de l'objet sur la page suivante.

Équipement

État	Nouveau

Description

• Numéros de pièces de rechange de Kuhn :
• Â
• disques lisses : 117108
• disques dentelés : 117109
• Â
• Le prix s'applique à 20 tranches à la fois.
• Â
• Le prix est valable pour l'état existant. Offre sans engagement. Erreur possible,
• Sous réserve de modifications et de vente intermédiaire. Toutes les indications sont sans garantie.