Tiemann Landtechnik GmbH & Co. KG

A1-Traktor
Rudolf-Diesel-Straße 7
27419 Sittensen

Tel.: (0 42 82) 50 90 – 900
Fax: (0 42 82) 50 90 – 555

Kuhn Scheiben gezackt und rund

Impresión de: 05.05.2024

Número de referencia interno para su solicitud:
ADV0031091

Año de fabricación:	
Diseño:	Máquina de labranza del suelo
Categoría:	Otros

2.400,^{00} EUR

(más IVA 16% 2.784,^{00} EUR)

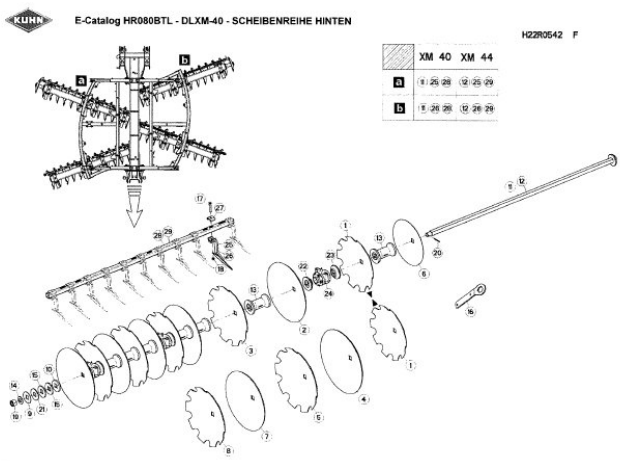

Resumen de detalles

En la siguiente página encontrará un resumen de las características del equipamiento y la descripción de la propiedad.

Equipo

Estado	Nuevo

Descripción

• Números de piezas de repuesto de Kuhn:
• Â
• discos lisos: 117108
• discos dentados: 117109
• Â
• El precio se aplica a 20 rebanadas cada una.
• Â
• El precio se aplica al estado existente. Oferta sujeta a confirmación. Salvo errores,
• Sujeto a modificaciones y venta previa. Todas las informaciones son sin garantía.