Tiemann Landtechnik GmbH & Co. KG

A1-Traktor
Rudolf-Diesel-Straße 7
27419 Sittensen

Tel.: (0 42 82) 50 90 – 900
Fax: (0 42 82) 50 90 – 555

Kuhn Scheiben gezackt und rund

Ausdruck vom: 24.04.2024

Interne Referenznummer für Ihre Anfrage:
ADV0031091

Baujahr:	
Bauart:	Bodenbearbeitungsgerät
Kategorie:	Sonstiges

2.400,^{00} EUR

(zzgl. MwSt. 16% 2.784,^{00} EUR)

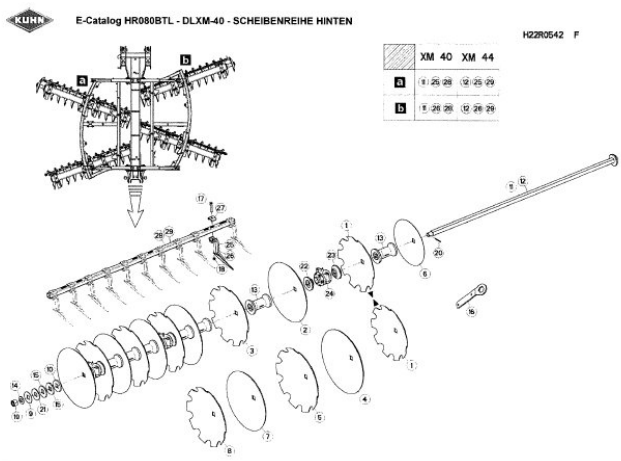

Detailübersicht

Eine Übersicht über die Ausstattungsmerkmale und die Objektbeschreibung finden Sie auf der nachfolgenden Seite.

Ausstattungen

Zustand	Neu

Beschreibung

• Ersatzteilenummern von Kuhn:
•
• glatte Scheiben: 117108
• gezackte Scheiben: 117109
•
• Preis gilt für jeweils 20 Scheiben.
•
• .Preis gilt für vorhandenen Zustand. Angebot freibleibend. Irrtümer,
• Änderungen und Zwischenverkauf vorbehalten. Alle Angaben ohne Gewähr.